LISTA DE MATERIAL

POS	QTD	DESCRIÇÃO	COMP.(mm)	MATERIAL	PESO (kgf) UNIT.	PESO (kgf) TOTAL	SUP. (m2)	NOTAS
DG18	1	DEGRAUS			46,4	46,4	0,8	
POS37	1	CH3X40	46	A36	0,0	0,0	0,0	
POS39	1	CH3X42	158	A36	0,2	0,2	0,0	
POS40	1	CH3X43	177	A36	0,2	0,2	0,0	
POS41	1	CH3X43	834	A36	0,8	0,8	0,1	
POS119	4	L44X3,2	899	A36	1,9	7,7	0,2	
Pos4	1	DEG13	999	A572-42	37,5	37,5	0,0	
PESO TOTAL =		46.4kg		SUPERFICIE A TRATAR:		0,8 m²		

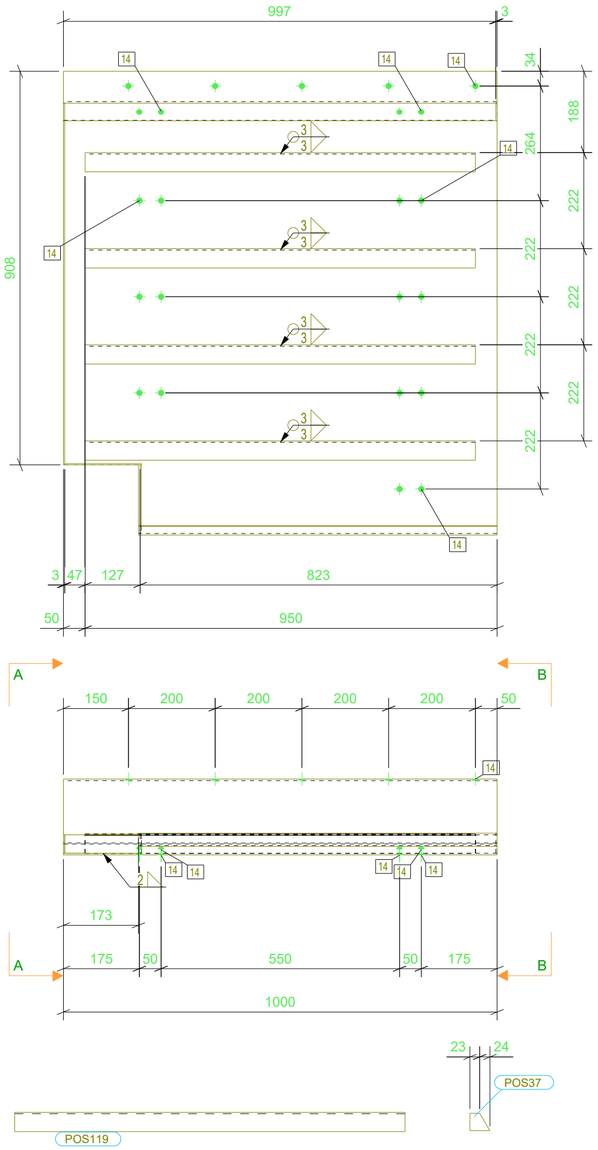

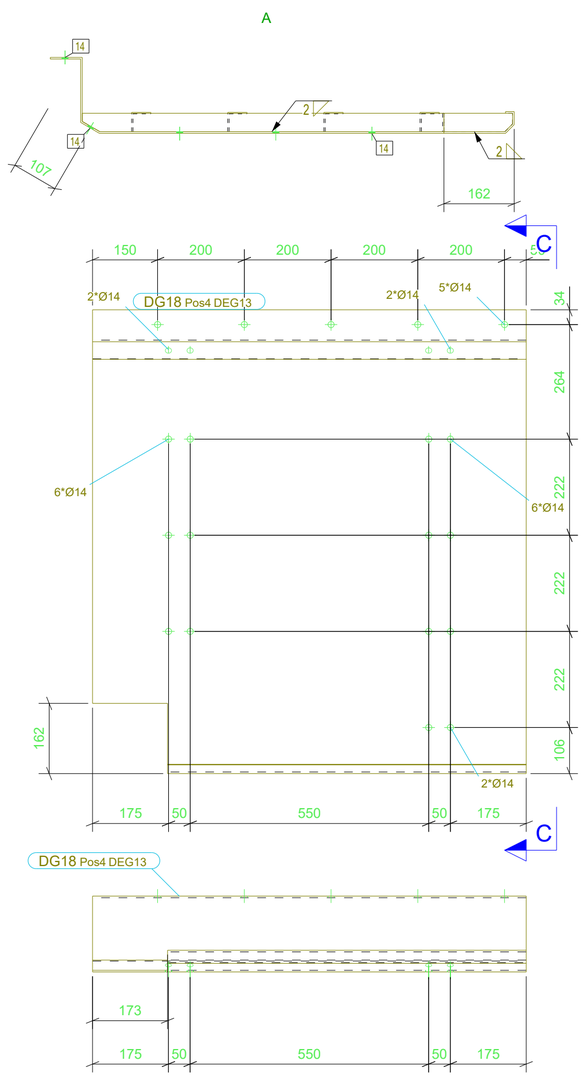

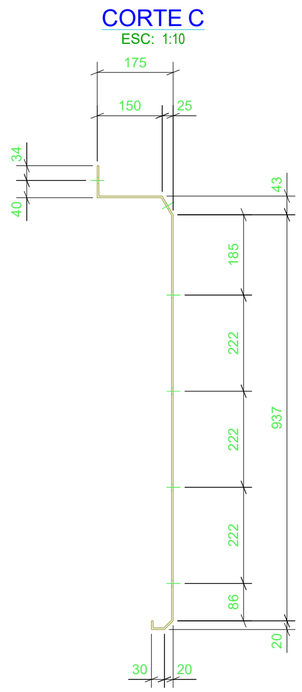

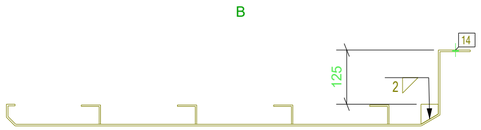

REV.	DESCRIÇÃO	DATA	EXEC.	VERIF.	APROV.

TRIBUNAL DE CONTAS DO ESTADO DE GOIÁS
GOIANIA-GO
-

FERENGE Soluções em Estruturas Metálicas

TITULO	DEGRAUS		
CONTRATO	SEDE DO TCE		
ENGENHEIRO RESP.	PAULO S.	ENVIADO	
Nº CONTRATO	PR21-09-20-392-R02	ESCALA 1:10	DIM. PRANCHA 594x420
DESENHO	[DG.18]	Nº REVISAO	